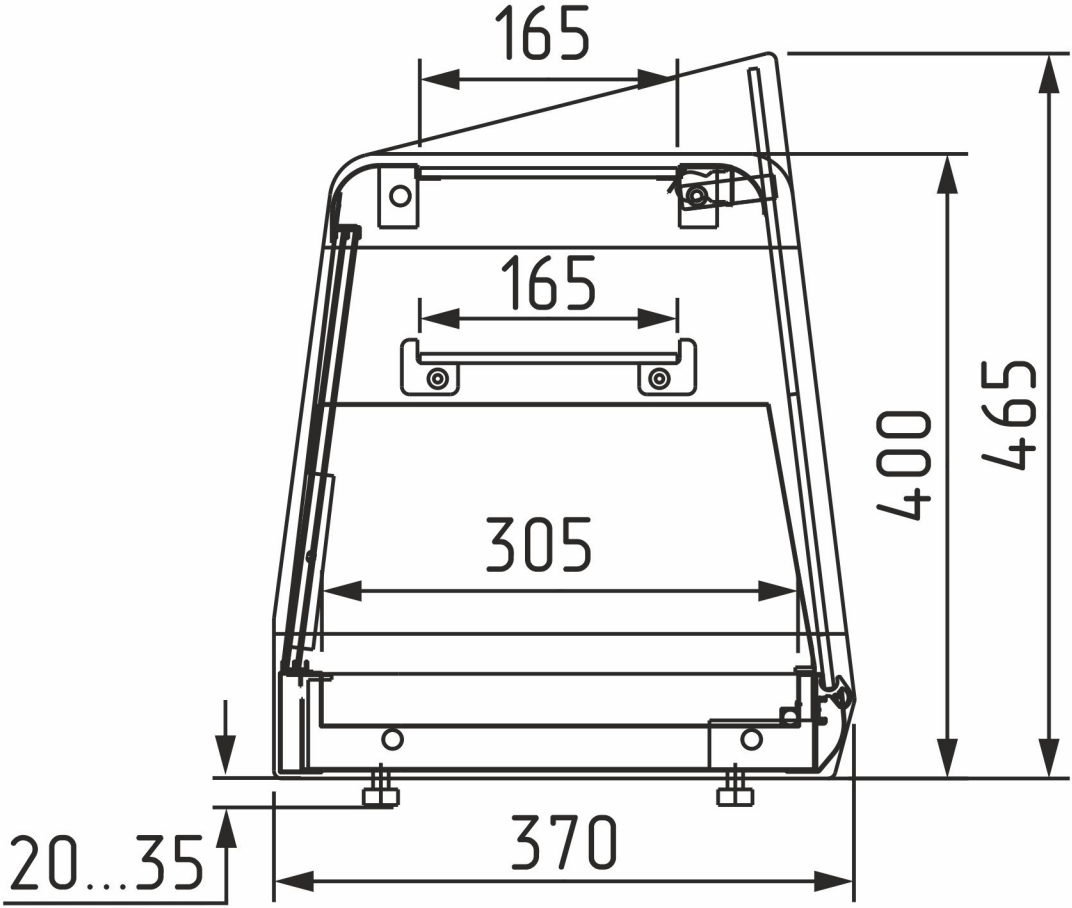
165
165
305
400
465
370
20...35